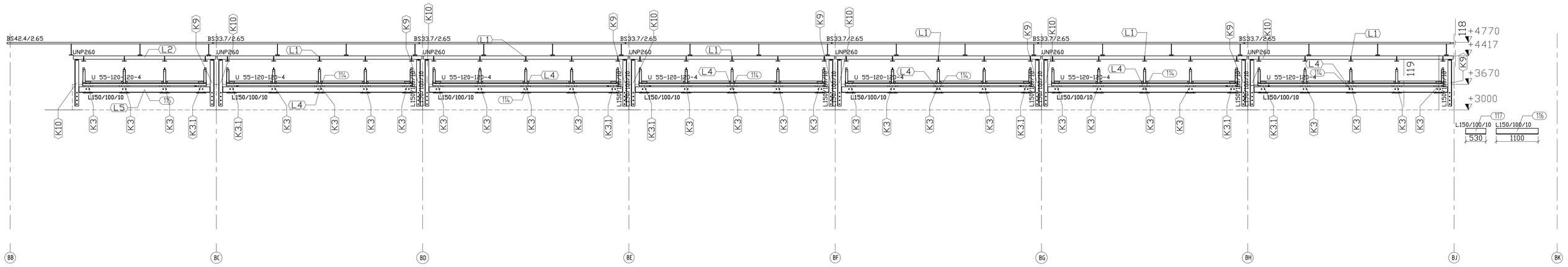

Blok 2_Vooraanzicht

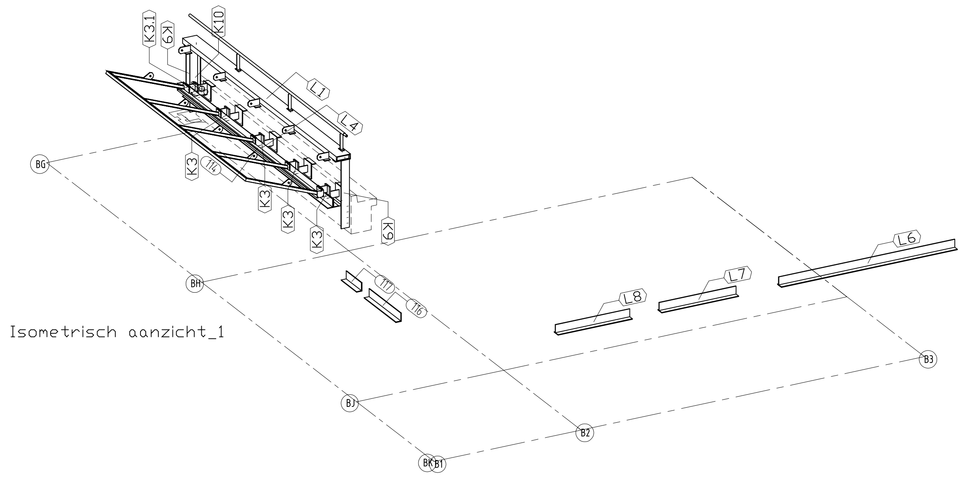

Isometrisch aanzicht_1

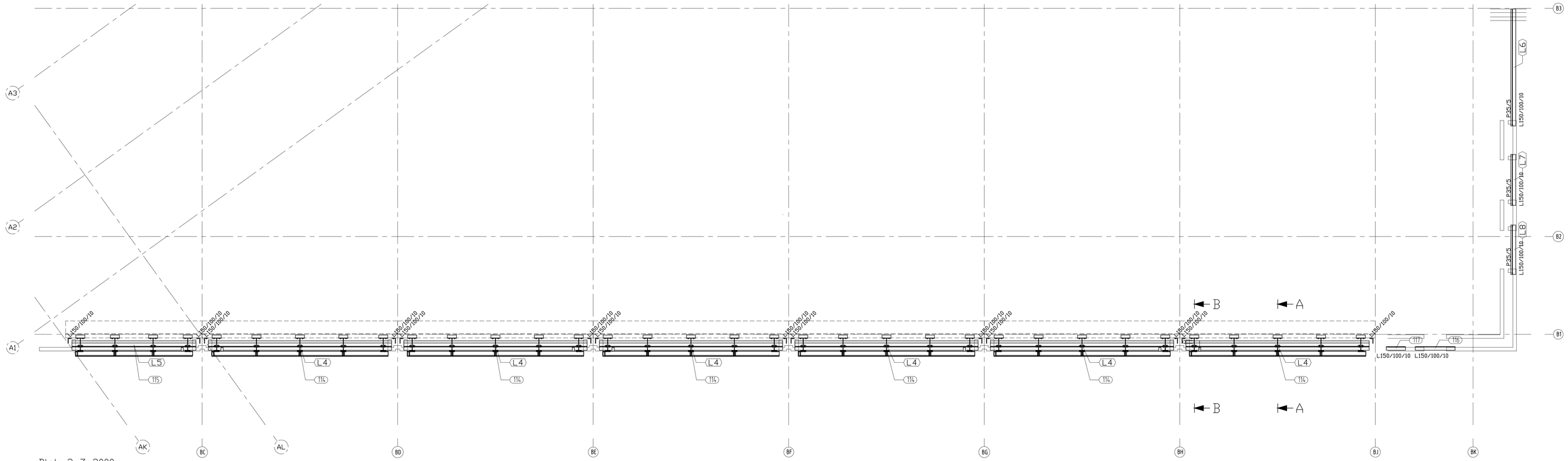

Blok 2_Z_3000

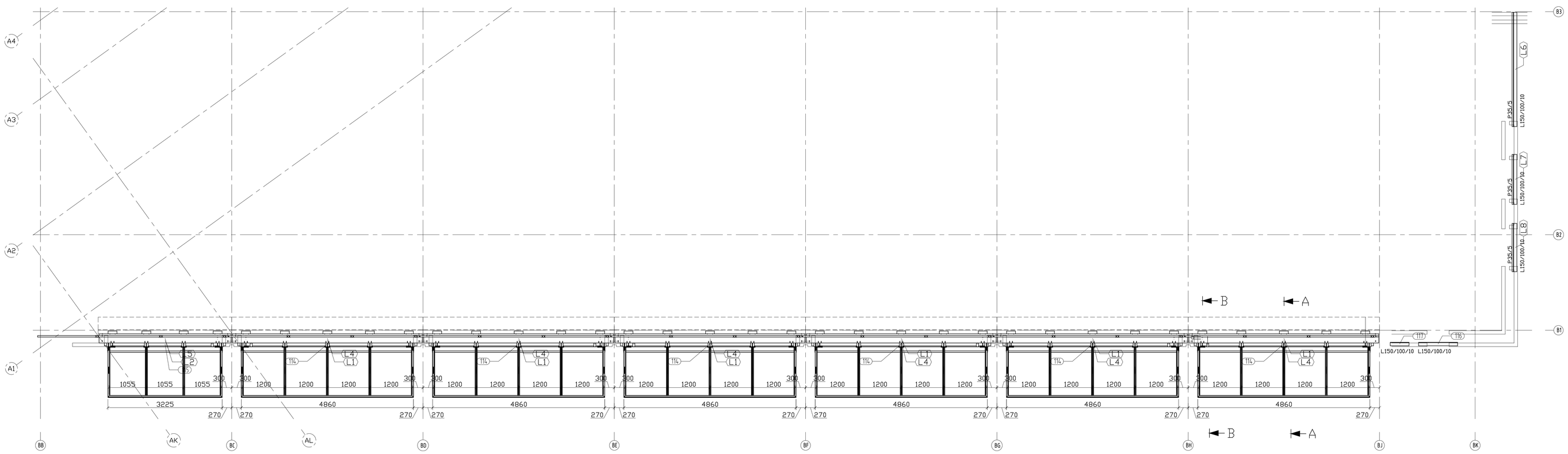

Blok 2_Bovenaanzicht

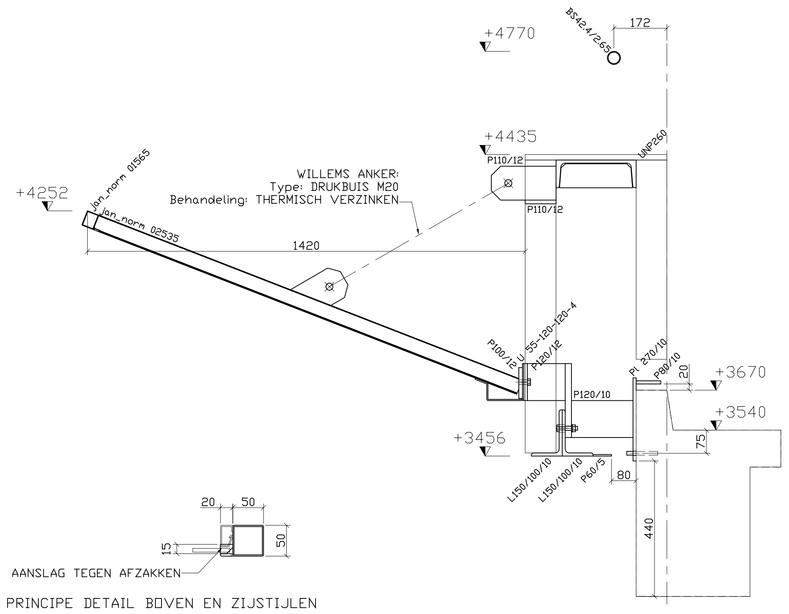

Doorsnede A-A FIa

PRINCIPE DETAIL BOVEN EN ZIJSTIJLEN

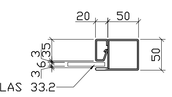

PRINCIPE DETAIL BIJ GOOT

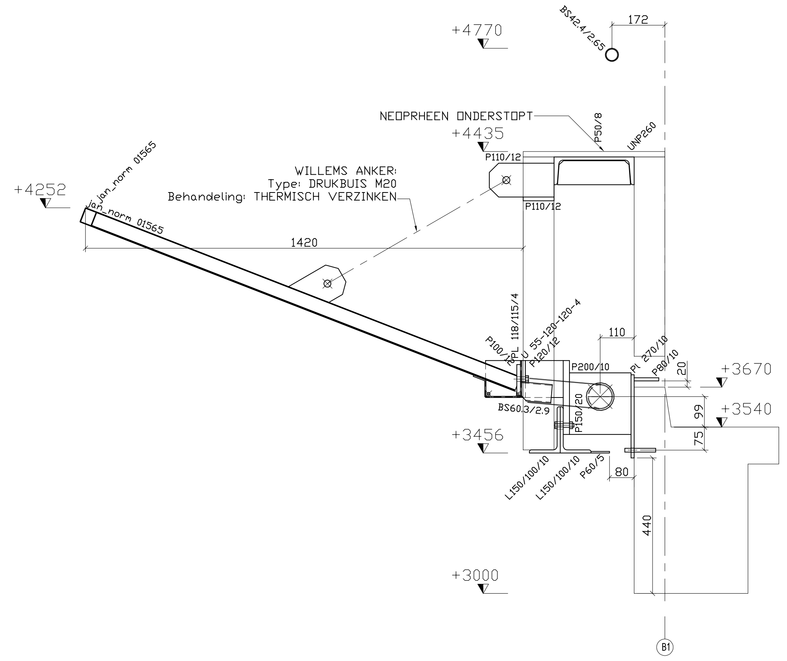

Doorsnede B-B FIa

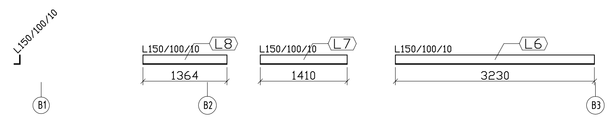

Blok 2_Rechter zijaanzicht

Project:	Winkelscentrum Molenvliet Woerden
Onderdeel:	Fase Ia
Conv.:	Zie Montagelijst
Wonders Metaal BV De nieuwe ploeg 9 Tel: 073 503 12 61 5258 EX Berlicum Fax: 073 503 44 44 E-mail: info@wondersmetaal.nl	Bouwhoogte: 0.0, ankerhoogte(n): 4.5 m (gezien B.A. tenzij anders vermeld) Opdrachtgever: Pennings Ordernummer: 353.1 Aantal: Gekeurd: JK Bok jbok@wondersmetaal.nl Datum: 17-3-2008 Schaal: 1/50 /10 Tek. nr: G9 Bestand:

C:\Documents and Settings\jbok\Local Settings\Temporary Internet Files\OLKFF\G9 17-3-2009 15:25:12